PEMSERTER® МОДЕЛЬ 4® ПРЕСС

Пресс PEMSerter модель 4® полностью пневматическое устройство, обеспечивающее 6 тонн усилия и имеющее глубину зева 45,7 см / 18”, что обеспечивает зазор для многих конфигураций шасси. Устройство сконструировано для установки запрессовочного крепежа с размерами от M2 /#0 до M10 /3/8” в стальных, и с размерами до M12 / 1/2” в алюминиевых панелях или монтажных платах.

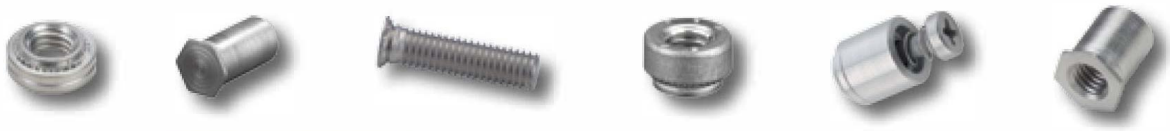

Теперь с новым параметром оптического сенсорного индикатора (ОСИ)

Счётчик числа ходов

Лазерный указатель

Новый параметр ОСИ

Стандартные параметры

Запираемый шкаф для хранения инструментов/приспособлений

Параметры и преимущества

- Усилие вставки, регулируемое от 1,8 до 53,4 кН /400 до 12,000 фунтов
- Пневматическая энергия для скоростных, точных и простых операций. Требуется только воздух цеховой магистрали.
- Полная безопасность зоны резания.
- НОВИНКА **Оптический сенсорный индикатор (ОСИ)** является удобным в эксплуатации визуальным средством, которое делает настройку безопасно быстрой и лёгкой.
- Поднос для больших деталей с разделителями.
- Быстрая перемена инструментов, превосходная для коротких производственных циклов.
- Лазерный указатель, счётчик числа ходов и запираемый шкаф для хранения инструментов и приспособлений
- Годовая гарантия на части и двухгодичная ограниченная гарантия на пневматические компоненты.

PEMSERTER® МОДЕЛЬ 4® Пресс

Технические характеристики

Усилие поршня	1,8 до 53,4 кН/400 до 12,000 фунтов
Тип напорной системы	Пневматическая / Рычажная
Требуемый расход воздуха*	От 6 до 7 бар / 90 до 100 фунт/кв. дюйм диаметром 12 мм / ½" с минимальным линейным расходом
Глубина зева	45,7 см / 18"
Высота (по шкафу)	167,6 см / 66"
Ширина (пресса)	43,2 см / 17"
Вес	Пресс – 259 кг / 570 фунтов Со шкафом – 372 кг / 819 фунтов
Размеры шкафа	74 см длиной x 66 см шириной x 76 см высотой 29" x 26" x 30"

*1 фунт/кв. дюйм = 0,07 бар 1 бар = 14,5 фунт/кв. дюйм

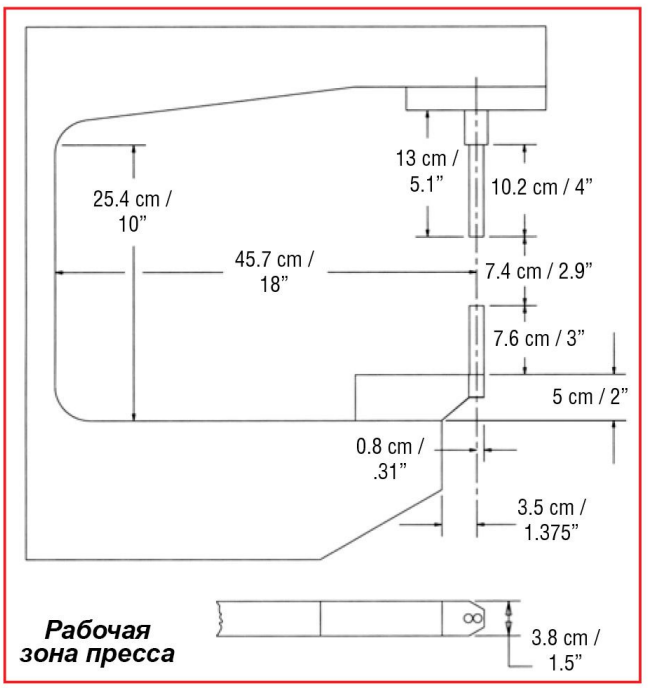

Дополнительные подкладные держатели и инструменты

Дополнительные подкладные держатели и инструменты можно легко установить на все новые и существующие прессы серии 4® PEMSERTER®.

Подкладной держатель с обратным фланцем верхнего крепления.

Подкладной держатель с обратным фланцем нижнего крепления.

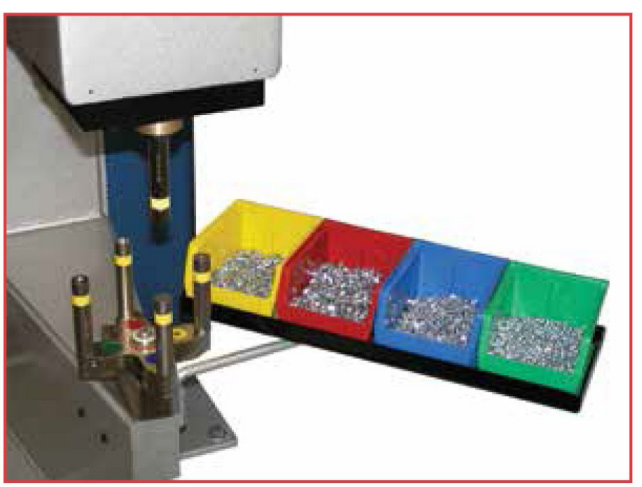

Ручная система инструмента турели PEMSERTER® QX4® обеспечивает эффективный метод быстрого переключения между четырьмя различными подкладными инструментами. Однорукая операция с этим инструментом позволяет оператору устанавливать четыре различных типа и / или размера крепежей с одной настройкой (в зависимости от крепежа). Для получения дополнительной информации см. бюллетень PEM QX4 на нашем веб-сайте.

Когда положение фланца и крепежа заготовки запрещает использование стандартной оснастки, применение верхнего или нижнего крепления, подкладных держателей с обратным фланцем часто может разрешать проблему установки.

© 2014 PennEngineering.

Технические характеристики могут быть изменены без предварительного уведомления
Смотрите на нашем веб-сайте самую последнюю версию этого бюллетеня

PennEngineering®

North America: Danboro, PA USA • E-mail: info@pemnet.com • Tel: +1-215-766-8853 • Fax: +1-215-766-0143 • 800-237-4736 (USA Only)
Europe: Galway, Ireland • E-mail: europe@pemnet.com • Tel: +353-91-751714 • Fax: +353-91-753541
Asia/Pacific: Singapore • E-mail: singapore@pemnet.com • Tel: +65-6-745-0660 • Fax: +65-6-745-2400
Shanghai, China • E-mail: china@pemnet.com • Tel: +86-21-5868-3688 • Fax: +86-21-5868-3988

Посетите наш ресурсный центр PEMNET™ по адресу www.pemnet.com